Schnitt A - A

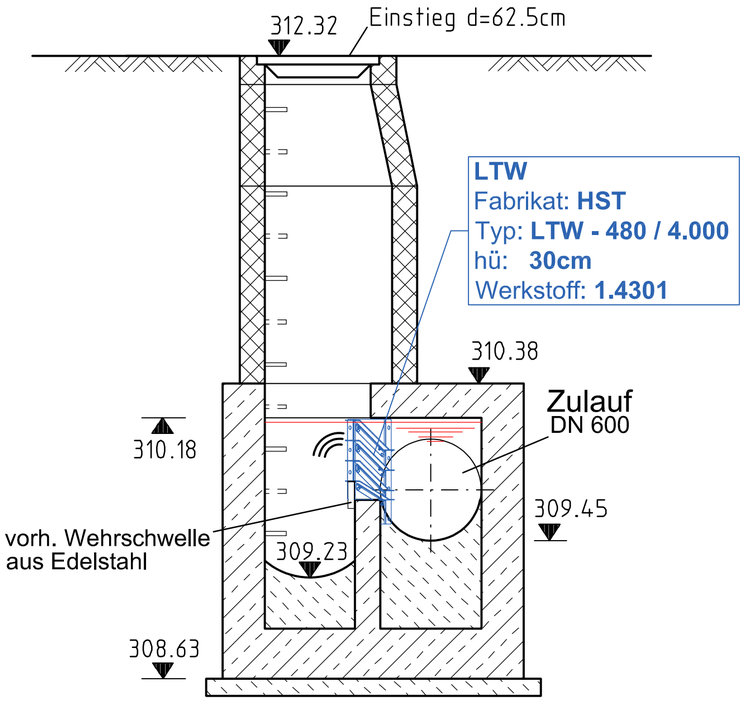

Detail M

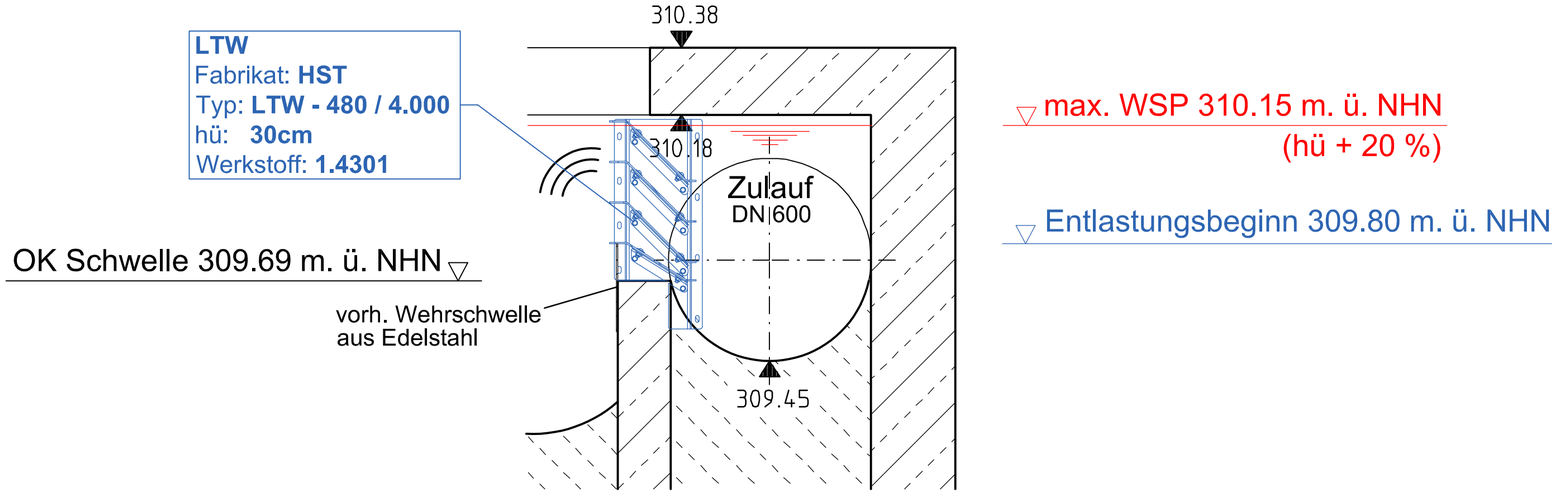

Grundriss

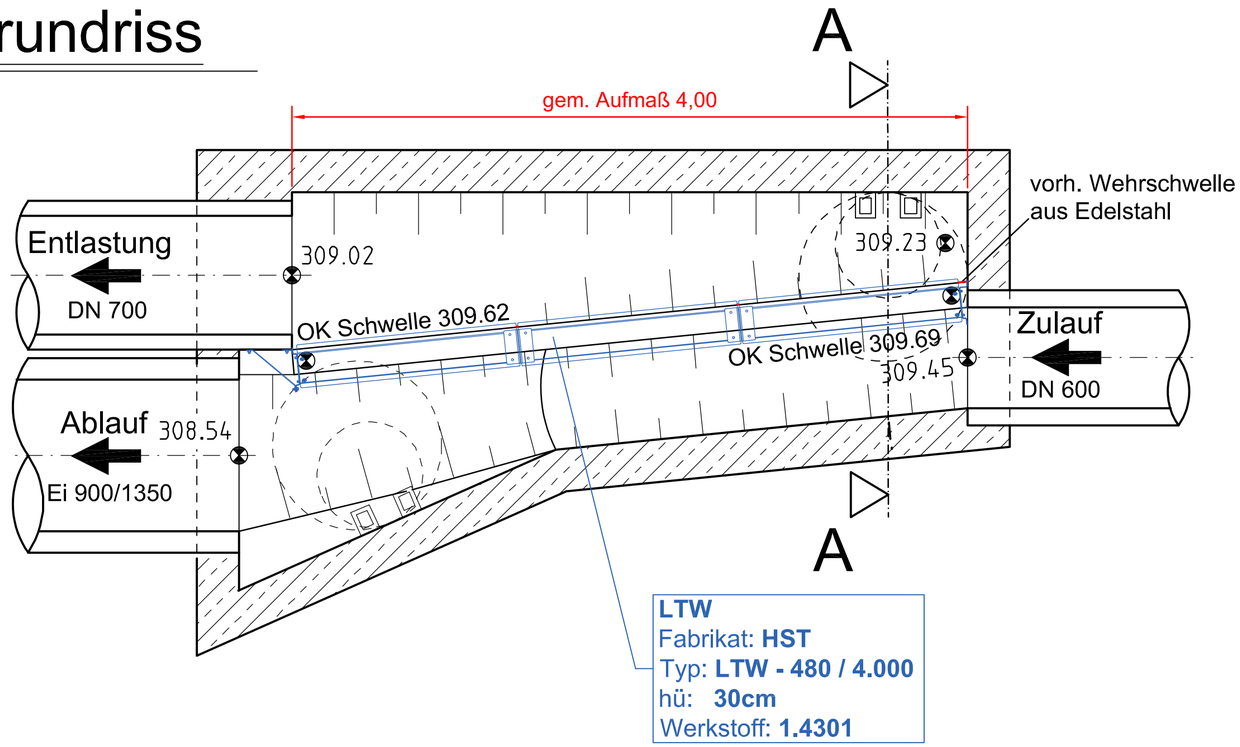

Quelle:
Fa. HST Systemtechnik GmbH & Co KG, 59872 Meschede, 2021
BÜ Baiersdorf mit Lamellentauchwand

Nr.	Änderungen	Datum	Name	gepr.

Vorhaben: Einleiten von Mischwasser über Regenüberlaufbecken in den Ortsteilen Baiersdorf und Woffendorf in die Weismain

Anlage: 2.2

Vorhabenträger: Gemeinde Altenkunstadt
Landkreis: Lichtenfels

Projekt-Nr.: 23.052.4

Maßstab: 1 : 50

WASSERRECHTLICHES VERFAHREN

BESTANDSBAUWERKSPLAN
Beckenüberlauf mit Lamellentauchwand
Baiersdorf

	Datum	Name
entw.	Jan. 24	MS
gez.	Jan. 24	Sc
gepr.	Jan. 24	MS

Vorhabenträger:

Datum

Unterschrift

22.01.2024

PLANUNGSGRUPPE STRUNZ
www.planungsgruppe-strunz.de

DATEIEN: BRME185507A_Ausführung3.2 Vorschlämung und Fräsen3.2.A Ausführung HST3.2.A.6 Bestandsdarstellungen3.2.A.3.3 BÜ Baiersdorf MEB185507_Entg_BÜ_Baiersdorf_2021_06_22.dwg
Hinweis: Vorschriften, Verordnungen und Normen in der jeweils gültigen Fassung sind zu beachten.
Urheberrecht: Dieses Dokument ist urheberrechtlich geschützt. Jede Verwendung außerhalb des gesetzlichen Rahmens ist unzulässig. Insbesondere ist jede Vervielfältigung, Verbreitung oder Veröffentlichung dieses Dokuments sowie jede Bearbeitung oder Umgestaltung ohne unsere Zustimmung untersagt. Zuwiderhandlungen verpflichten zu Schadensersatz.
Alle Rechte für den Fall der Patent-, Gebrauchsmuster- oder Geschmacksmustereintragung vorbehalten.