SCHNITT A - A

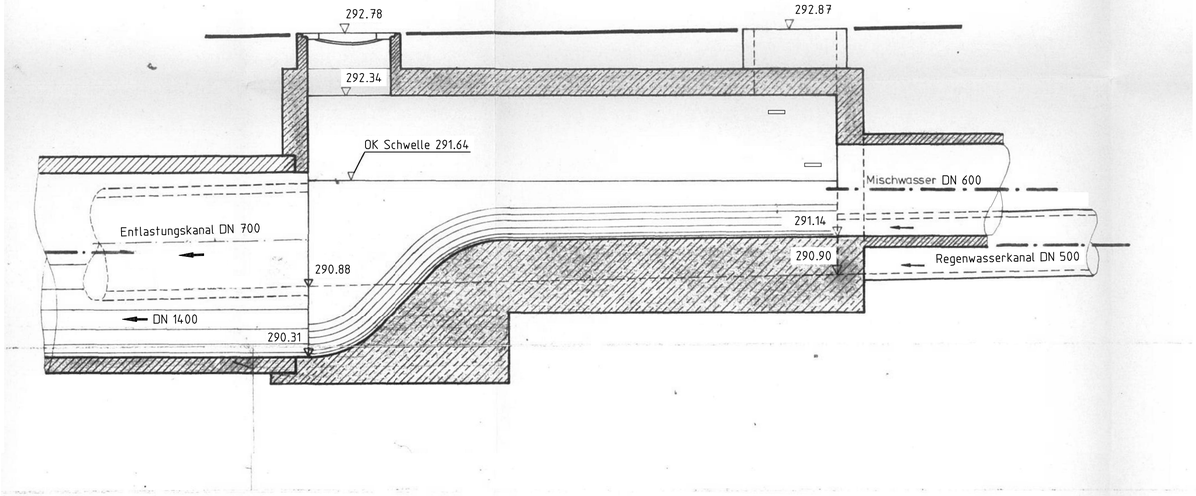

SCHNITT B - B

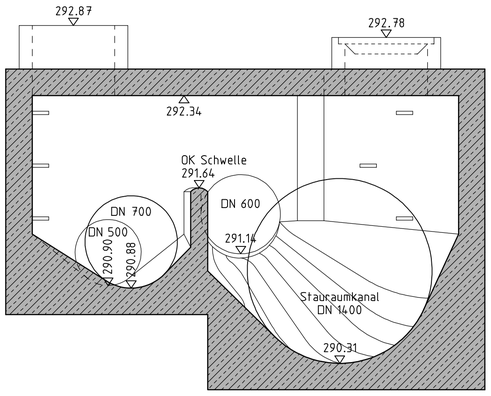

GRUNDRISS

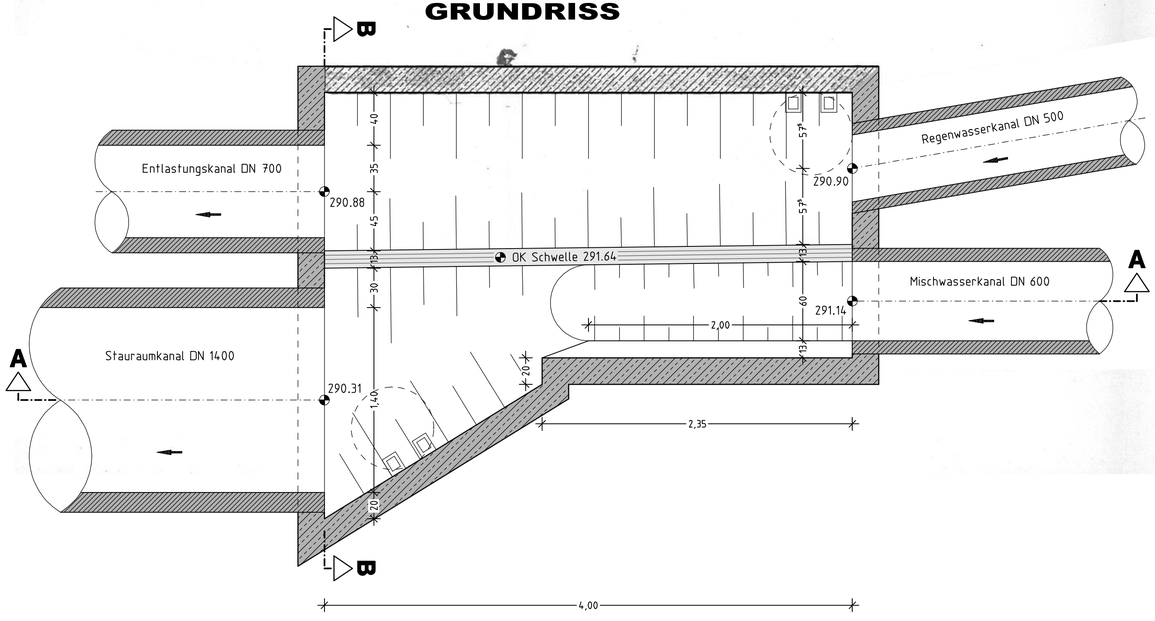

Quelle:
Ing.-Büro Gunsenheimer + Elflein, Sonnefeld, 1980
mit Änderungen nach Aufmaß PG Strunz, 2002

Nr.	Änderungen	Datum	Name	gepr.

Vorhaben:	Einleiten von Mischwasser über Regenüberlaufbecken in den Ortsteilen Baiersdorf und Woffendorf in die Weismain	Anlage: 3.2
Vorhabenträger: Landkreis:	Gemeinde Altenkunstadt Lichtenfels	Projekt-Nr.: 23.052.4
Maßstab: 1 : 25	WASSERRECHTLICHES VERFAHREN BESTANDSBAUWERKSPLAN Beckenüberlauf Woffendorf	

	Datum	Name
entw.	Jan. 24	MS
gez.	Jan. 24	Sc
gepr.	Jan. 24	MS

Vorhabenträger:

Datum Unterschrift

22.01.2024

PLANUNGSGRUPPE STRUNZ
www.planungsgruppe-strunz.de